控制单元
uniVision Profile

BB1C001

订货号

- **可以设定参数的软件 uniVision 用于 2D/3D 轮廓传感器的高度轮廓分析。**
- **控制单元装有 uniVision Profile 软件**
- **紧凑型外壳，尺寸为 85 × 188 × 226 mm**
- **采用被动无风扇冷却系统减少了磨损和噪音**

控制单元（Control Unit）是一分析图像处理产品数据的计算单元。
结构紧凑，安装简便，占用空间小，灵活性大，例如可以装在开关柜上或墙壁上。
由于软件已预装好，调试速度快。
结果输出设有不同的标准接口。
有多种配件可供选择，如显示器、键盘和开关等。

技术数据

电气数据	
供电电压	18...36 V DC
电流消耗(Ub = 24 V)	< 1,8 A
温度范围	0...45 °C
切换输出端压降	< 2,5 V
PNP切换输出端开关电流	100 mA
电隔离	是
抗短路	是
反极性保护	是
切换输出端数量	8
数字输入端数量	8
USB2.0接口数量	2
USB3.0接口数量	2
千兆以太网RJ45数量	2
数字视频（DVI）接口数量	1
显示器端口（Displayport）接口数量	1
VGA接口数量	1
防护等级	III
机械数据	
外壳材料	金属
防护等级	IP50
壁式安装	是
功能	
轮廓分析	是
软件	uniVision Profile
处理器	Intel® Core i3
循环频率	2,4 GHz
RAM	4 GB
硬盘	250 GB SSD
以太网	●
数字I/O	●
USB接口	●
DVI-D接口	●
VGA连接	●
显示端口的连接	●
适当的紧固技术编号	521

补充的产品

- 2D/3D 轮廓传感 MLSL/MLWL
- 交换机EHSS001
- 控制单元（Control Unit）许可证升级
- 显示器ZNNG026
- 软件
- 键盘Z0044

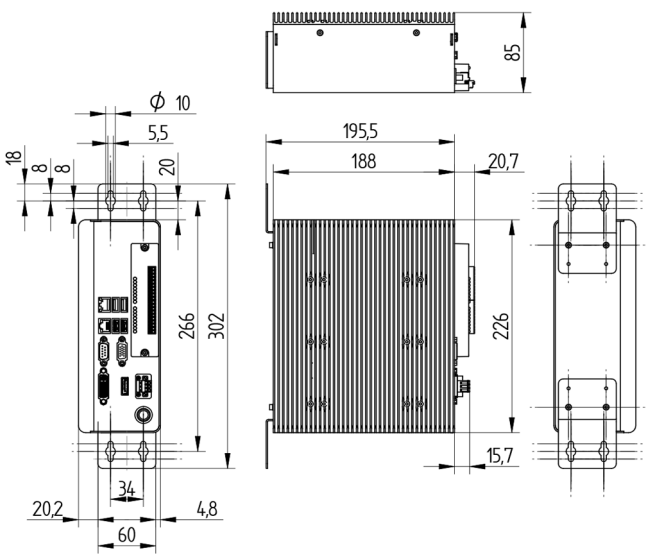

尺寸数据，单位mm (1 mm = 0.03937 Inch)

保留技术更改的权利 V0-02.06.2023