# 接近开关
极温

# INTT209

订货号

- **三种可调操作距离 15/20/25 mm**
- **分析单元集成在 M12 传感器插头上**
- **经济性高，平均使用寿命为5年**
- **通过数据存储功能可以方便地更换传感器**

感应式高温传感器的电缆长度为1至30米，可以灵活放置在设备和机器的高温区域。 由于分析单元集成在 M12 传感器插头上，安装也得以简化。
这样，传感器只需很小的安装空间，由于采用标准的连接线，具有高度的兼容性。 应用 WeproTec 技术，传感器可以直接并排安装或对置安装。 通过 IO-Link
可以选择分别设置传感器参数，例如操作距离和输出功能。

## 技术数据

| | |
|---|---|
| **感应数据** | |
| 开关距离 | 25 mm |
| 标准测量板 | 75 × 75 mm |
| 修正系数不锈钢V2A/CuZn/Al | 0,60/1,00/0,85 |
| 装配类型 | 未齐平 |
| 装配A/B/C/D，单位为mm | 50/130/50/20 |
| 装配B1，单位为mm | 0...75 |
| 切换滞后 | < 10 % |
| **电气数据** | |
| 供电电压 | 10...30 V DC |
| 带 IO-Link 的电源电压 | 18...30 V DC |
| 电流消耗(Ub = 24 V) | < 15 mA |
| 切换频率 | 50 Hz |
| 温度偏差 | < 10 % |
| 传感头温度范围 | -10...250 °C |
| 插头温度范围 | 0...70 °C |
| 切换输出端数量 | 2 |
| 切换输出端压降 | < 1 V |
| 切换输出端开关电流 | 100 mA |
| 切换输出端剩余电流 | < 100 µA |
| 抗短路 | 是 |
| 反极性保护和防过载 | 是 |
| 接口 | IO-Link V1.1 |
| 防护等级 | III |
| 使用寿命(Tu = +200 °C) | 100000 h |
| 使用寿命(Tu = +250 °C) | 60000 h |
| **机械数据** | |
| 传感头材质 | 不锈钢 V2a、PEEK、PTFE |
| 插头材料 | CuZn，镀镍 |
| 传感头防护类型 | IP65 |
| 插头防护类型 | IP65 |
| 连接方式 | M12 × 1；4针 |
| 电缆长度（L） | 15 m |
| 电缆外径 | 3,4 mm |
| 无LABS | 是 |
| **安全技术数据** | |
| MTTFd (EN ISO 13849-1) | 3706,54 a |
| **功能** | |
| 错误指示器 | 是 |
| 可编程开关距离 | 15/20/25 mm |
| 错误输出端 | ● |
| PNP常闭触点，常开触点(antivalent) | ● |
| 接线图编号 | 704 |
| 操作面板编号 | B3 |
| 适当的连接技术编号 | 2 |
| 适当的紧固技术编号 | 170 172 |

## 补充的产品

IO-Link 主站

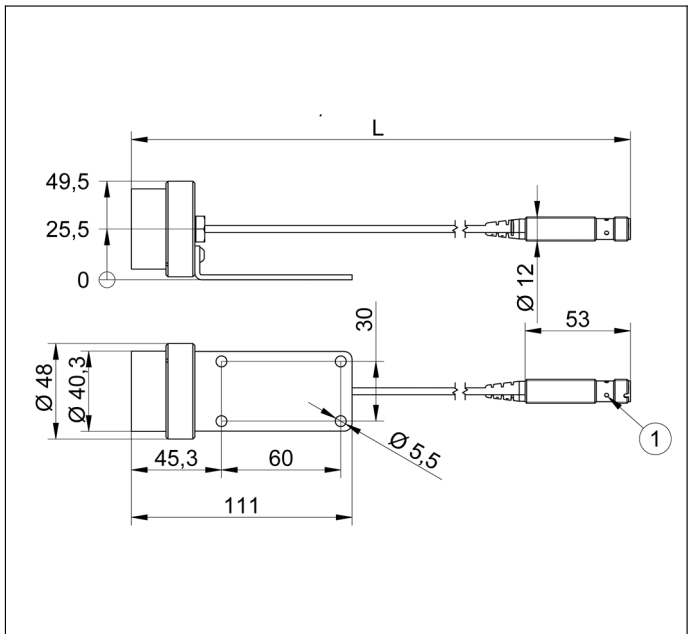


1 = 切换状态指示器
尺寸数据，单位mm (1 mm = 0.03937 Inch)

## 操作面板

B3

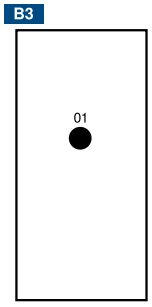


01 = 切换状态指示器

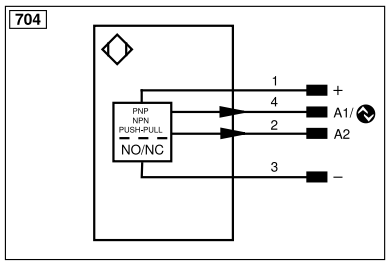


| 符号注解 | | | | | |
|---|---|---|---|---|---|
| + | 电源电压 + | nc | 未连接 | $EN_{B\,RS422}$ | 编码器 B/B̄ (TTL) |
| – | 电源电压 0 V | U | 测试输入端 | $EN_{A}$ | 编码器 A |
| ~ | 电源电压 (交流电压) | Ū | 测试输入端 反向 | $EN_{B}$ | 编码器 B |
| A | 切换输出端常开触点 (NO) | W | 触发输入端 | $A_{MIN}$ | 数字输出端 MIN |
| Ā | 切换输出端常闭触点 (NC) | W– | 参考接地/触发输入端 | $A_{MAX}$ | 数字输出端 MAX |
| V | 污染/故障输出端 (NO) | O | 模拟输出端 | $A_{OK}$ | 数字输出端 OK |
| V̄ | 污染/故障输出端 (NC) | O– | 参考接地/模拟输出端 | SY In | 同步 In |
| E | 模拟或数字输入端 | BZ | 整组输出 | SY OUT | 同步 OUT |
| T | 示教输入端 | $A_{MV}$ | 电磁阀/电机输出端 | $O_{LT}$ | 光强度输出端 |
| Z | 时间延迟 (启用) | a | 阀控制器输出端 + | M | 维护 |
| S | 屏蔽 | b | 阀控制器输出端 0 V | rsv | 预留 |
| RxD | 接收线接口 | SY | 同步 | 芯线按 DIN IEC 60757 | |
| TxD | 发送线接口 | SY– | 参考接地/同步 | BK | 黑色 |
| RDY | 准备就绪 | E+ | 接收线 | BN | 棕色 |
| GND | 接地 | S+ | 发送线 | RD | 红色 |
| CL | 节拍 | ⏚ | 接地 | OG | 橘黄色 |
| E/A | 输入端/输出端可以设定 | SnR | 操作距离缩小 | YE | 黄色 |
| | IO-Link | Rx+/– | 以太网接收线 | GN | 绿色 |
| PoE | 以太网电源 | Tx+/– | 以太网发送线 | BU | 蓝色 |
| IN | 安全输入端 | Bus | 总线接口 A(+)/B(–) | VT | 紫色 |
| OSSD | 安全输出端 | La | 可关断的发送光 | GY | 灰色 |
| Signal | 信号输出端 | Mag | 电磁控制 | WH | 白色 |
| BI_D+/– | 以太网千兆双向。数据线 (A-D) | RES | 操作输入端 | PK | 粉红色 |
| $EN_{0\,RS422}$ | 编码器 0 脉冲 0/0̄ (TTL) plus 0/0̄ (TTL) | EDM | 接触监控 | GNYE | 黄绿色 |
| PT | 印刷板测量电阻 | $EN_{A\,RS422}$ | 编码器 A/Ā (TTL) | | |

## 装配

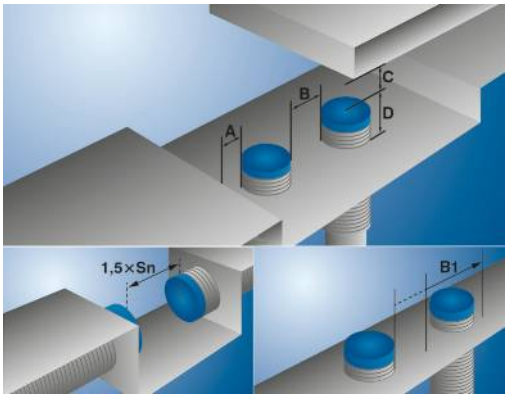


保留技术更改的权利