Capteur de température

FFAT020

Référence

UniTemp

- **Afficheur d'état de commutation très visible**
- **Plage de températures : disponible de 0 à 200 °C**
- **Utilisation simple à l'aide de l'écran**

Les capteurs de température UniTemp mesurent la température de fluides liquides ou gazeux et permettent la surveillance de la température de process.

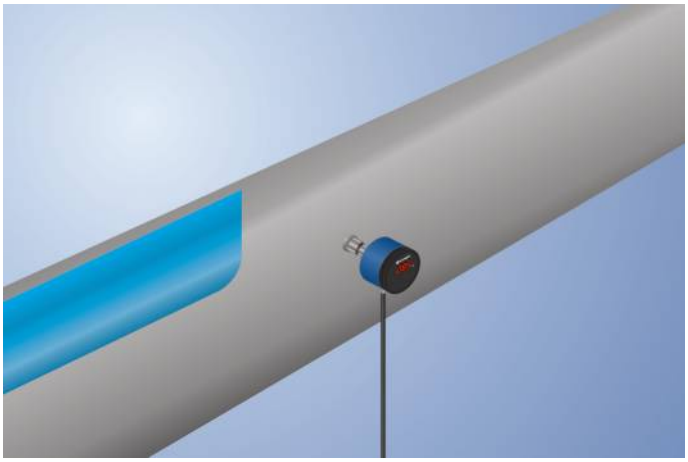

Données techniques

Données spécifiques au capteur	
Plage de mesure de température	0...140 °C
Plage de réglage	2...139 °C
Fluide	Liquides ; gaz
Écart de mesure	± 1 °C
Résolution	1 °C
Hystérésis de commutation	2 °C
Temps de réponse	2...4 s
Conditions ambiantes	
Température du fluide	0...140 °C
Température ambiante	-20...80 °C
Résistance à la pression	300 bar
CEM	DIN EN 61326-2-3
Résistance aux chocs selon DIN CEI 68-2-27	30 g / 11 ms
Résistance aux vibrations selon DIN CEI 60068-2-6	20 g (10...2000 Hz)
Caractéristiques électroniques	
Tension d'alimentation	16...32 V DC
Consommation de courant (Ub = 24 V)	60 mA
Nombre de sortie TOR	1
Courant commuté sortie TOR	< 250 mA
Chute de tension sortie TOR	< 2 V
Sortie analogique	0...10 V
Source du signal	Températur
Courant de charge pour sortie tension	< 20 mA
Protection contre les courts-circuits	oui
Protection contre les inversions de polarité	oui
Classe de protection	III
Caractéristiques mécaniques	
Mode de réglage	Menu
Boitier en matière	PBT; PC; FKM
Matière panneau commande	Polyester
Matériaux en contact avec les fluides	1.4435; 1.4404; FKM
Indice de protection	IP67 *
Mode de raccordement	M12 × 1; 4-pôles
Raccord process	Cône d'étanchéité M18 × 1,5
Longueur du raccord process (PCL)	64 mm
Longueur de tige (PL)	44 mm
Données techniques de sécurité	
MTTFd (EN ISO 13849-1)	1194,55 a
Sortie analogique	●
Push-Pull	●
Schéma de raccordement N°	534
Panneau de commande N°	A01
Référence connectique appropriée	2
Fixation appropriée	900 901

* vérifié par wenglor

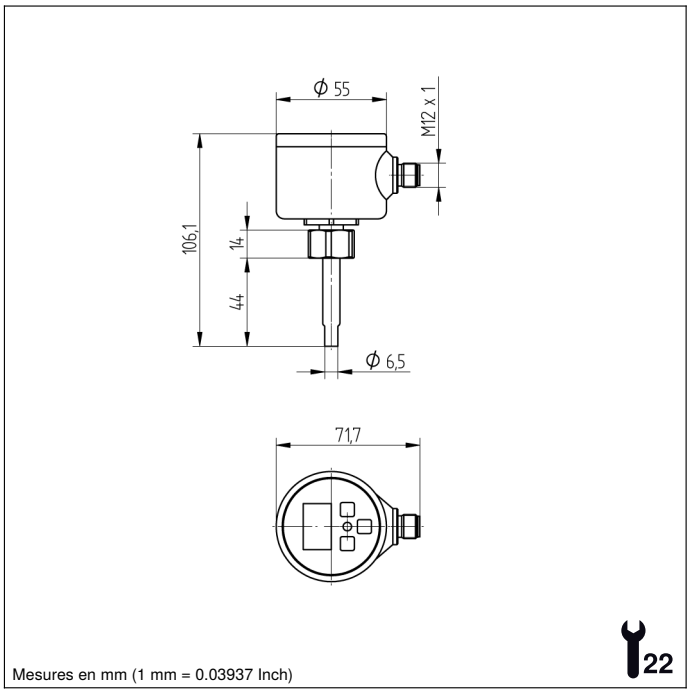

Mesures en mm (1 mm = 0.03937 Inch)

Panneau

A01

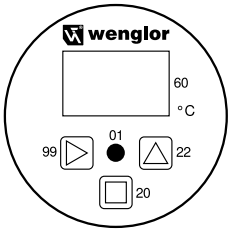

01 = Signalisation de l'état de commutation
20 = Touche Entrée
22 = Touche Haut
60 = Affichage
99 = Bouton de droite

534

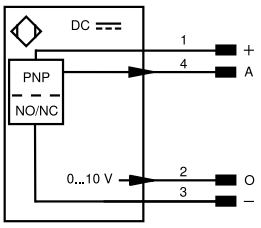

Légende					
+	Tension d'alimentation +	nc	N'est pas branché	ENBRS422	Codeur B/B̄ (TTL)
–	Tension d'alimentation 0 V	U	Entrée test	ENA	Codeur A
~	Tension d'alimentation (Tension alternative)	Ū	Entrée test inverse	ENB	Codeur B
A	Sortie de commutation Fermeture (NO)	W	Entrée Trigger	AMIN	Sortie numérique MIN
Ā	Sortie de commutation Ouverture (NC)	W–	Masse pour entrée trigger	AMAX	Sortie numérique MAX
V	Sortie encrassement / Sortie défaut (NO)	O	Sortie analogique	AOK	Sortie numérique OK
V̄	Sortie encrassement / Sortie défaut (NC)	O–	Masse pour sortie analogique	SY In	Synchronisation In
E	Entrée (analogique ou digitale)	BZ	Extraction par bloc	SY OUT	Synchronisation OUT
T	Entrée apprentissage	AMV	Sortie de l'électrovanne	OLT	Sortie intensité lumineuse
Z	Temporisation (activation)	a	Sortie commande électrovanne +	M	Maintenance
S	Blindage	b	Sortie commande électrovanne 0 V	rsv	Réservé
RxD	Réception de données Interface	SY	Synchronisation	Couleurs des fils suivant norme DIN IEC 60757	
TxD	Émission de données Interface	SY–	Masse pour synchronisation	BK	noir
RDY	Prêt	E+	Réception	BN	brun
GND	Masse	S+	Émission	RD	rouge
CL	Cadence	⏚	Terre	OG	orange
E/A	Entrée / Sortie programmable	SnR	Réduction distance de commutation	YE	jaune
	IO-Link	Rx+/–	Réception de données Ethernet	GN	vert
PoE	Power over Ethernet	Tx+/–	Émission de données Ethernet	BU	bleu
IN	Entrée de sécurité	Bus	Interfaces-Bus A(+) / B(–)	VT	violet
OSSD	Sortie sécurité	La	Lumière émettrice désactivable	GY	gris
Signal	Sortie de signal	Mag	Commande magnétique	WH	blanc
BI_D+/–	Ligne données bidirect.Gigabit Ethernet (A-D)	RES	Confirmation	PK	rose
EN0 RS422	Codeur, impulsion,0 0/0̄ (TTL)	EDM	Contrôle d'efficacité	GNYE	vert jaune
PT	Résistance de mesure en platine	ENARS422	Codeur A/Ā (TTL)		